第62回（平成22年度）

藤井杯・高野杯山形県高等学校バスケットボール選手権大会

兼第65回国民体育大会・第37回東北総合体育大会山形県予選会少年の部

組み合わせ

《男子》

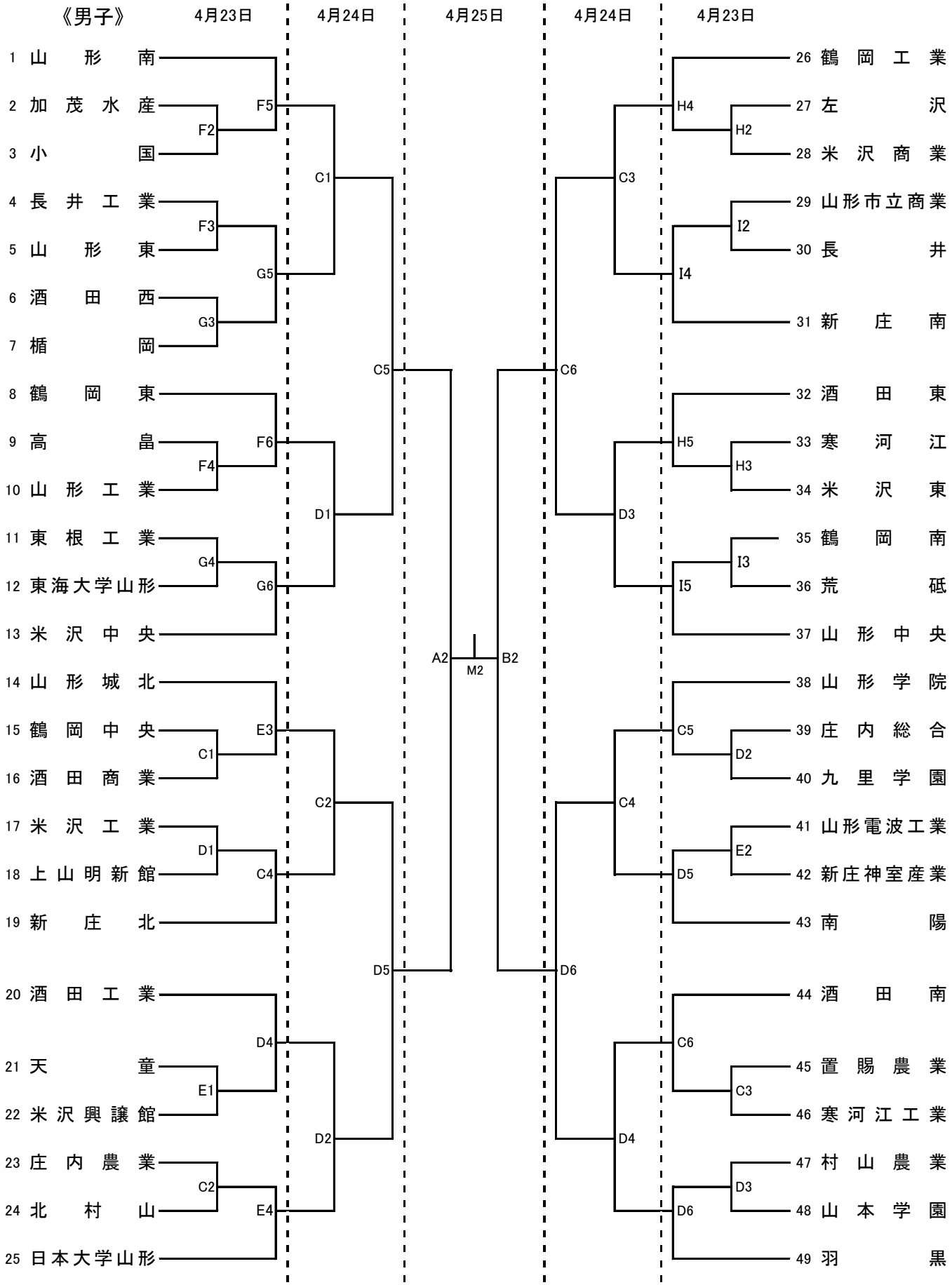

《女子》

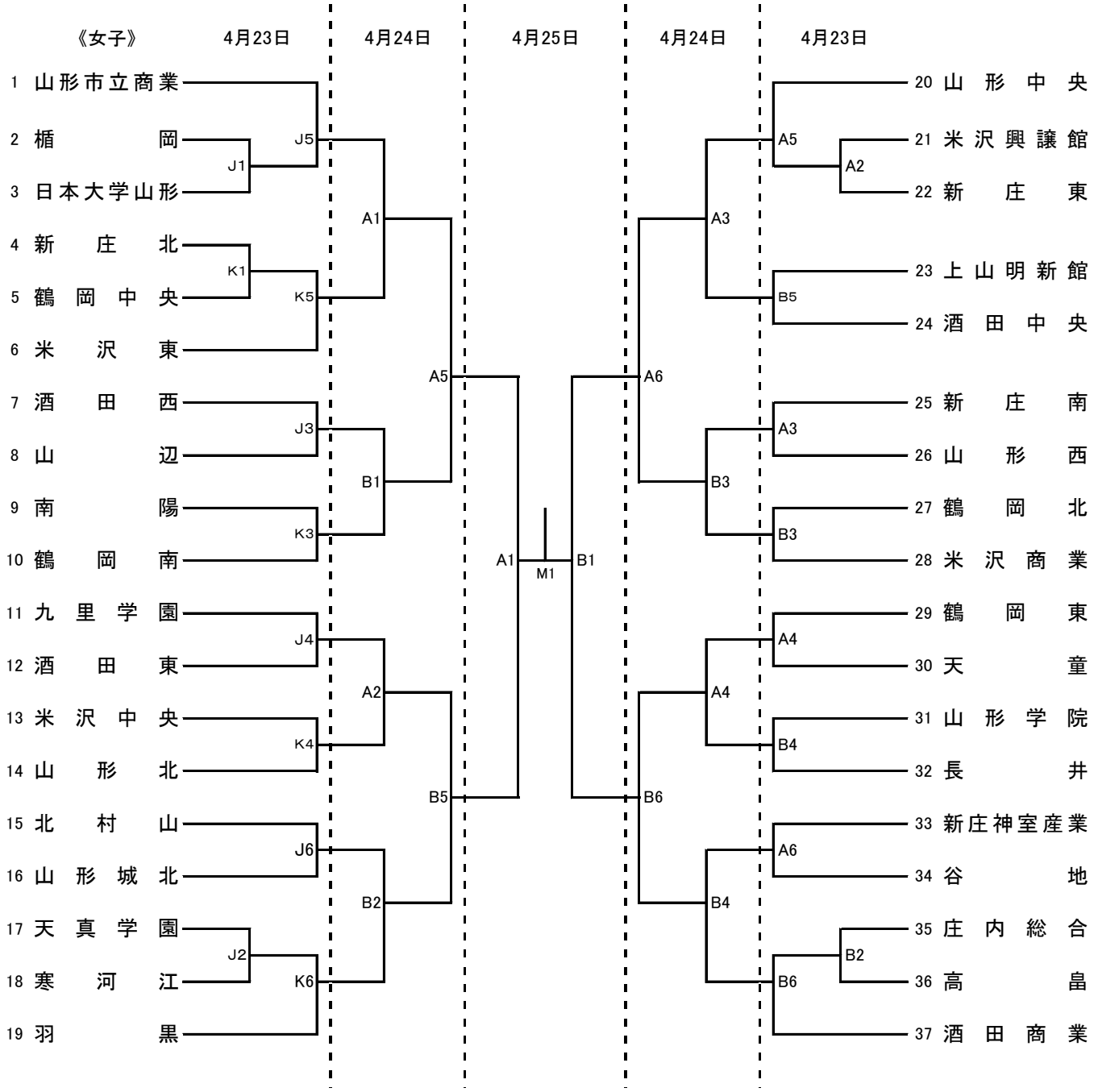
4月23日
4月24日
4月25日
4月24日
4月23日
1 山形市立商業
2 楯岡
3 日本大学山形
4 新庄北
5 鶴岡中央
6 米沢東
7 酒田西
8 山辺
9 南陽
10 鶴岡南
11 九里学園
12 酒田東
13 米沢中央
14 山形北
15 北村山
16 山形城北
17 天真学園
18 寒河江
19 羽黒
20 山形中央
21 米沢興譲館
22 新庄東
23 上山明新館
24 酒田中央
25 新庄南
26 山形西
27 鶴岡北
28 米沢商業
29 鶴岡東
30 天童
31 山形学院
32 長井
33 新庄神室産業
34 谷地
35 庄内総合
36 高畠
37 酒田商業
J1
J2
J3
J4
J5
J6
K1
K3
K4
K5
K6
A1
A2
A3
A4
A5
A6
B1
B2
B3
B4
B5
B6
M1